Yerden Tesisat Çekilemesi Gerektigi Uygulanacak Şema

(Scheme to be applied when underground installation is required)

Gider Tesisatı:
Sorti:
Soguk Su:

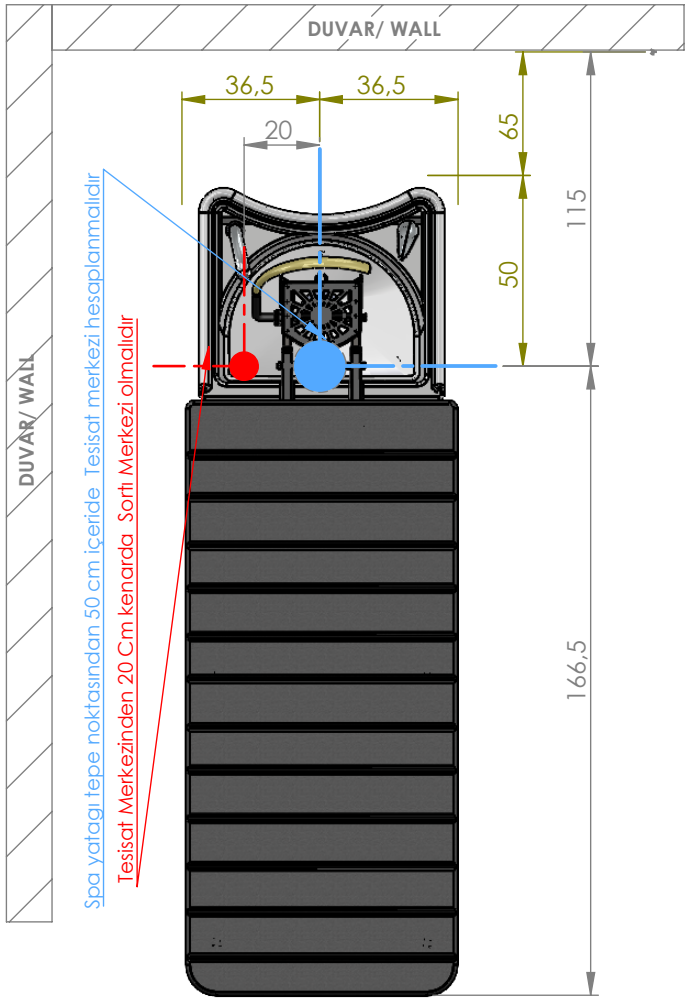

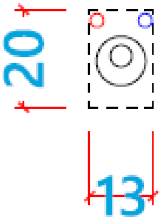

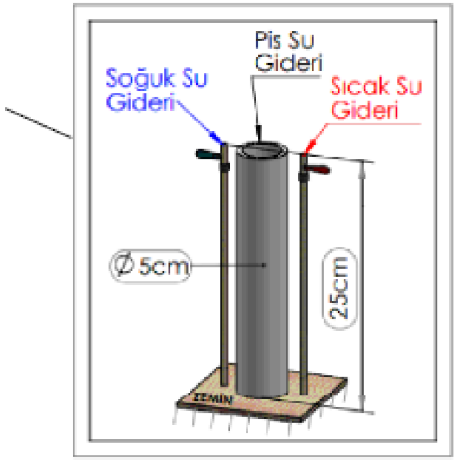

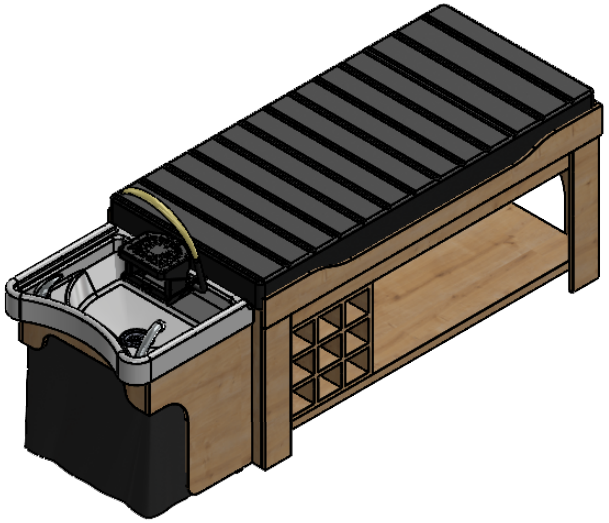

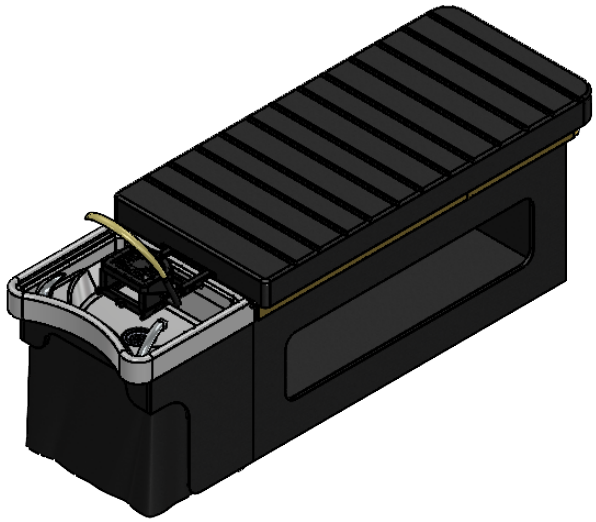

Ölçüler cm cinsindendir.

ALPEDA

TESISAT ŞEMASI

Tüm hakları FİLİZÇELİK Ltd.Şti.ne aittir.